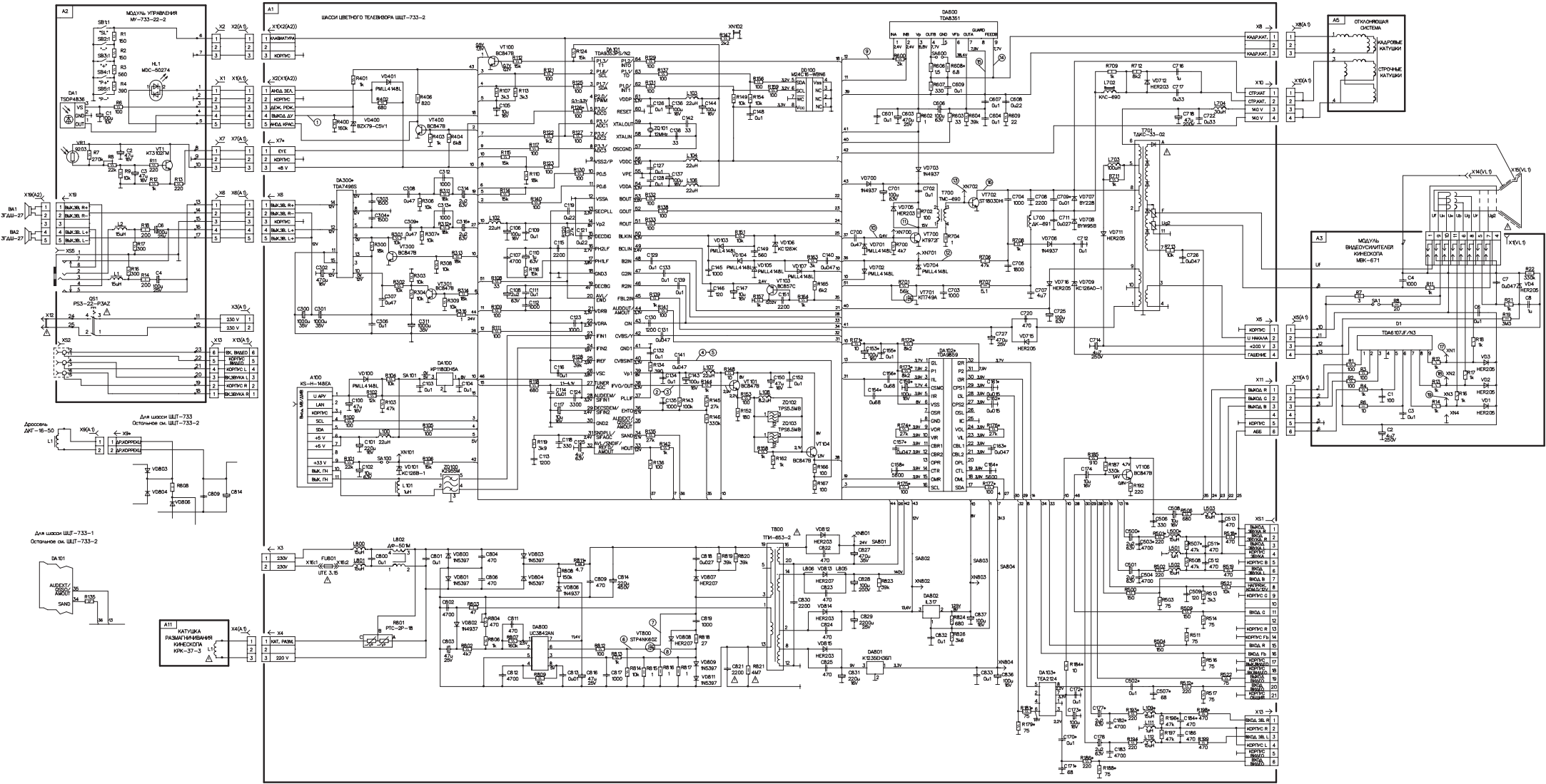
A2
МОДУЛЬ УПРАВЛЕНИЯ
МУ-733-22-2
A1
ШАССИ ЦВЕТНОГО ТЕЛЕВИЗОРА ШЦТ-733-2
A5
ОТКЛОНЯЮЩАЯ СИСТЕМА
КАДРОВЫЕ КАТУШКИ
СТРОЧНЫЕ КАТУШКИ
A3
МОДУЛЬ ВИДЕОУСИЛИТЕЛЯ КИНЕСКОПА
МВК-671
A11
КАТУШКА РАЗМАГНИЧИВАНИЯ КИНЕСКОПА
КРК-37-3
Для шасси ШЦТ-733
Остальное см. ШЦТ-733-2
Для шасси ШЦТ-733-1
Остальное см. ШЦТ-733-2
Дроссель
ДКТ-16-50
DA8.00
TDA8351
DA5.00
TDA9859
DA4.00
KP118CH5A
A100
KS-H-148EA
DA3.00
TDA7498S
DA2.00
TDA9330-5/N3
DA6.00
UC3842AN
DA8.02
IL317
DA8.01
K1035H1(5V)
DA10.3
TEA2124
DA10.1
AUDEXT/
AUDOUT
SAND
DA1
TSOP4838
HL1
MDC-50274
VR1
S003
VT1
KT3102TM
VD401
PMLL4148L
VD400
BZX79-C5V1
VT400
BC847B
VT100
BC847B
VT300
BC847B
VT301
BC847B
VT101
BC847B
VT104
BC847B
VT106
BC847B
VT702
ST1803DH
VT800
STP4NK60Z
VD700
1N4937
VD703
1N4937
VD704
PMLL4148L
VD705
HER203
VD706
KC126K
VD707
BY228
VD708
BYW95B
VD711
HER205
VD715
HER205
VD716
HER205
VD709
KC126AO-1
VD101
KC126B-1
VD100
PMLL4148L
VD800
1N5397
VD801
1N5397
VD802
1N4937
VD803
1N5397
VD804
1N5397
VD806
1N4937
VD807
HER207
VD808
HER207
VD809
1N5397
VD811
1N5397
VD12
HER203
VD13
HER203
VD14
HER203
VD15
HER203
VD1
HER205
VD2
HER205
VD3
HER205
VD4
HER205
VD8.03
VD8.04
VD8.08
T700
TMC-690
T701
TZMC-33-02
T800
TTN-653-2
ZQ101
12MHz
ZQ102
TPS6.5MB
ZQ103
TPS6.5MB
ZQ100
KX9SMA
L800
L802
ДР-50М
FUB01
UTE 3.15
X1
X2
X3
X4
X5
X6
X7
X8
X9
X10
X11
X12
X13
X14
X15
X19
XS1
XS2
XS5
XN1
XN2
XN3
XN4
XN101
XN102
XN801
XN802
XN803
XN804
SA01
SA02
SA03
SA04
SA101
QS1
PS3-22-F3AZ
BA1
ЗГШП-27
BA2
ЗГШП-27
A100
U APY
LAN
КОРПУС
SCL
SDA
+5 V
+33 V
ВЫК. ГН
ВЫК. ГН
ВЫХ. МВ-ДИАП
КАДР.КАТ.
КАДР.КАТ.
СТРУКАТ
СТРУКАТ.
ЧАО V
ЧАО V
U НАКАЛА
+200 V
ГАШЕНИЕ
ВЫХОД R
ВЫХОД G
ВЫХОД B
КОРПУС
АВБ
ВЫХ. ВИДЕО
КОРПУС
ВЫХ.ЗВУКА L
ВЫХ.ЗВУКА
КОРПУС R
ВЫХ.ЗВУКА R
ВЕРХ
ВЫХ. ЗВУКА
КОРПУС
ВЫХ. ЗВУКА
ВЫХ. ЗВУКА
КОРПУС
ВЫХ. ЗВУКА
ВЫХ. ЗВУКА
КОРПУС
ВЫХ. ЗВУКА
ВЫХ. ЗВУКА
КОРПУС
ВЫХ. ЗВУКА